OPTONICA

USER MANUAL / РЪКОВОДСТВО ЗА УПОТРЕБА / BEDIENUNGSANLEITUNG / MANUALE DELL'USO

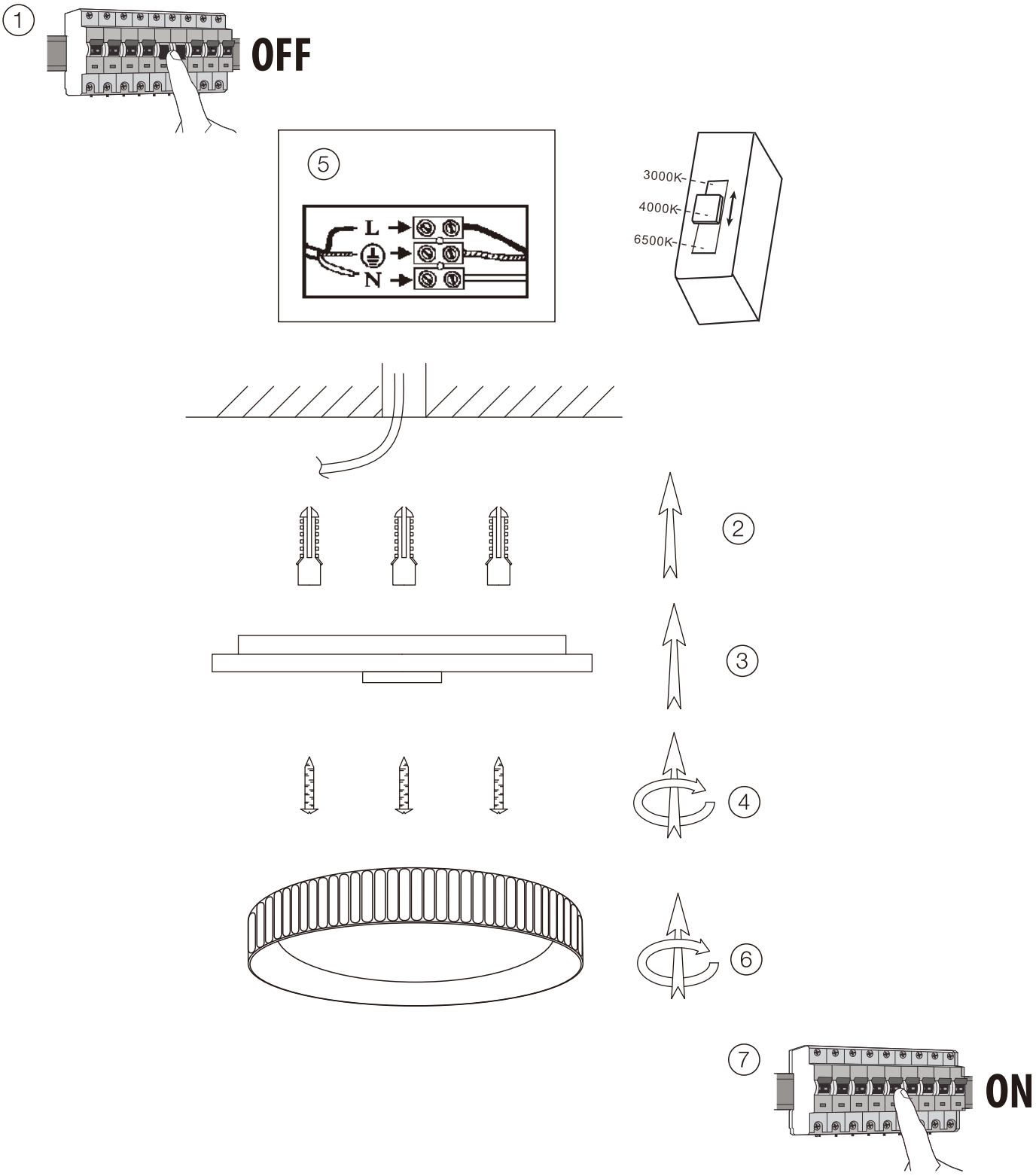

IMPORTER: Prima Group 2004 LTD, Bulgaria, 1784 Sofia, Mladost 1, bl. 144, Ground Floor; Phone: +359 2 988 45 72;
ВНОСИТЕЛ: Прима Груп 2004 ООД, България, 1784 София, Младост 1, бл. 144, Партер; Телефон: +359 2 988 45 72;
IMPORTEUR: Prima Group 2004 LTD, Bulgarien, 1784 Sofia, Mladost 1, bl. 144, Erdgeschoss; Telefon: +359 2 988 45 72;
IMPORTATORE: Prima Group 2004 LTD, Bulgaria, 1784 Sofia, Mladost 1, bl. 144, Pianoterra; Telefono: +359 2 988 45 72;