OPTONICA

CAR AIRPURIFIER

User Manual

Instrucion for using in car

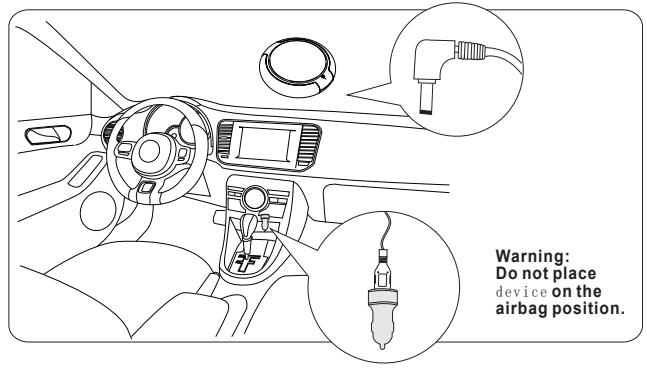

1. Plug the charger into the cigarette lighter socket in the car console.
2. Plug the ABS end of the wire into the charger and the other link to the purifier.
3. Place the device on the anti-skid mat provided.

1.To start up:
A.Start car engine and the purifier will operate automatically.
B.In the starting up state, touch the power button to start the purifier.
C.Press the power button to switch to your desire speed.

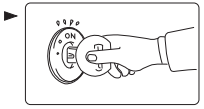

2.To shut down:
A.Click on the touch button to shut down.
B.When the power supply is overvoltage or under voltage, the purifier will shutdown automatically.

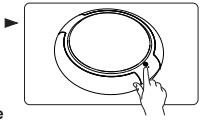

3.To add fragrance oil:
A.Unscrew the device with a coin in counterclockwise direction.
B.You will see a cotton pad on the cover.
C.Drip the oil on the cotton pad of the cover.
D.Put the cover back and lock in a clockwise direction tightly.

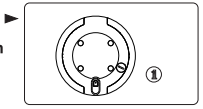

Packing List

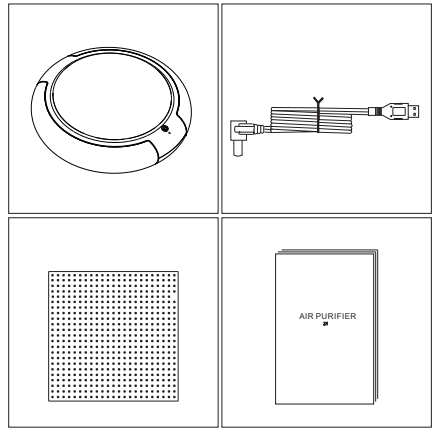

1.The device
2.The power cord
3.Anti- ski d mat
4.User Guide

The product decomposition map

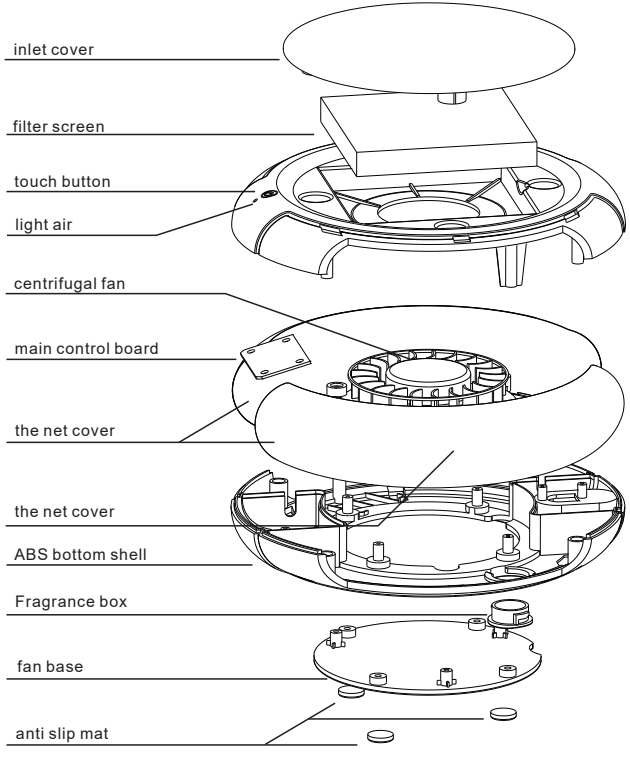

Change filter

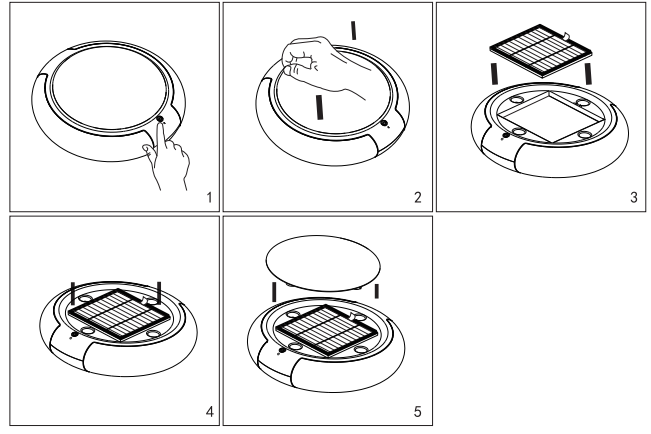

1. When the purifier filter is used for 6 months, it needs to be replaced.
   To change filter ensure the power button is in OFF position.
2. Pull out the magnetic cover from the body.
3. Remove the used filter and replace a new one.
4. Put the magnetic cover back to the original position.

Note: Different environment will result to the timing of changing the filter.
It is recommended to change within 6-8 months. For additional filters,
you can purchase in open market or contact us

IMPORTER: Prima Group 2004 LTD, Bulgaria, 1784 Sofia, Mladost 1, bl. 144, Ground Floor; Phone: +359 2 988 45 72;

OPTONICA

Пречиствател за въздух за автомобил

РЪКОВОДСТВО ЗА УПОТРЕБА

Инструкции за използване в автомобил

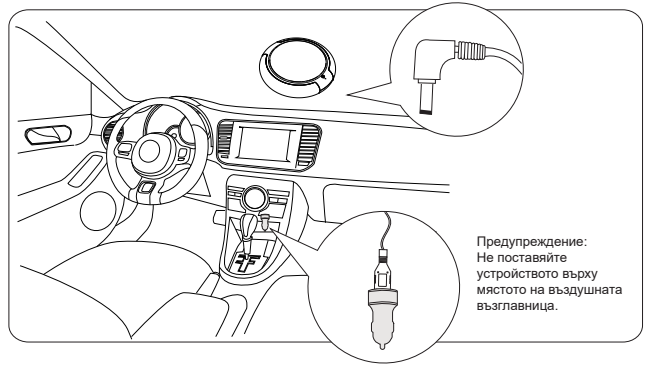

1. Включете зарядното устройство в запалката на автомобила.
2. Свържете края на кабела с ABS към зарядното, а другия край към пречиствателя.
3. Поставете устройството върху предоставената противоплъзгаща подложка.

1. За стартиране:
   А. Стартирайте двигателя на автомобила и пречиствателят ще започне да работи автоматично.
   В. В режим на стартиране докоснете бутона за включване, за да стартирате пречиствателя.
   С. Натиснете бутона за захранване, за да превключите на желаната скорост.

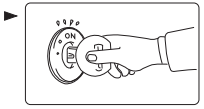

2. За изключване:
   А. Докоснете бутона, за да изключите.
   В. Когато захранването е с пренапрежение или ниско напрежение, пречиствателят ще се изключи автоматично.

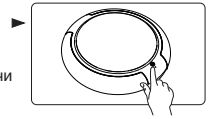

3. За добавяне на ароматно масло:
   А. Развийте устройството обратно на часовниковата стрелка, използвайки монета.
   В. Ще видите памучен тампон на капака.
   С. Капнете маслото върху памучния тампон на капака.
   D. Поставете обратно капака и го затегнете по посока на часовниковата стрелка.

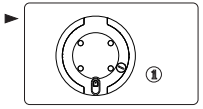

Съдържание:

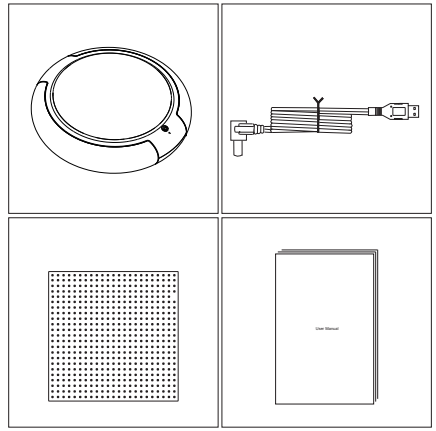

1. Устройството
2. Захранващ кабел
3. Противоплъзгаща подложка
4. Ръководство за потребителя

Карта на разглобяване на продукта

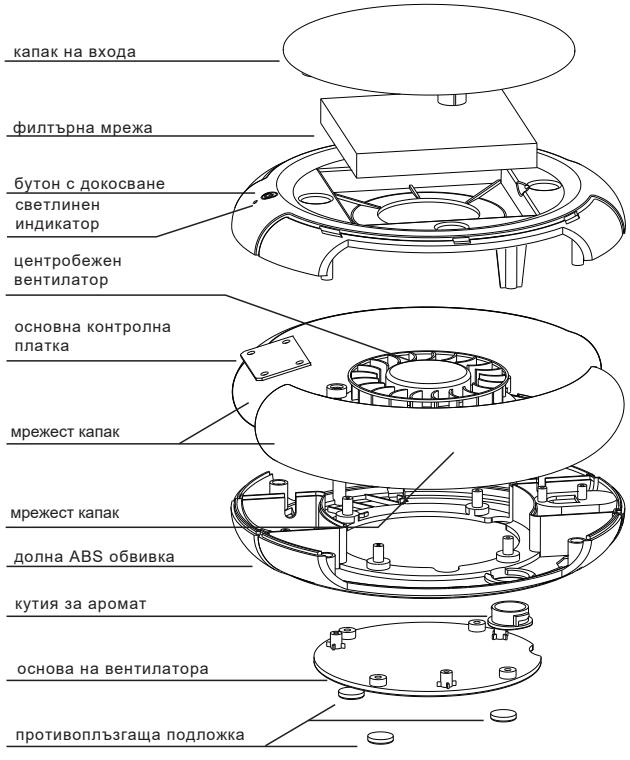

Смяна на филтъра:

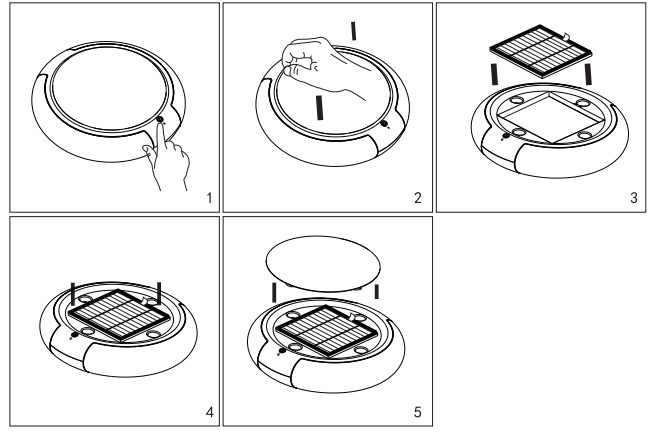

Когато филтърът на пречиствателя се използва 6 месеца, той трябва да бъде заменен.

1. За да смените филтъра, уверете се, че бутонът за захранване е в позиция OFF.
2. Издърпайте магнитния капак от корпуса.
3. Отстранете използвания филтър и го заменете с нов.
4. Поставете магнитния капак обратно на първоначалната му позиция.

Забележка: Различната среда ще повлияе на периода за смяна на филтъра. Препоръчва се смяна на всеки 6–8 месеца. За допълнителни филтри можете да закупите на свободния пазар или да се свържете с нас.

ВНОСИТЕЛ: Прима Груп 2004 ООД, България, 1784 София, Младост 1, бл. 144, Партер; Телефон: +359 2 988 45 72;

OPTONICA

AUTO LUFTERFIRSCHER

Bedienungsanleitung

Anleitung für die Verwendung im Auto

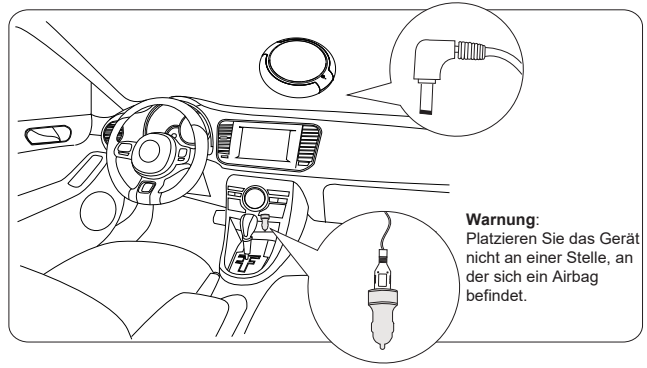

1. Stecken Sie das Ladegerät in die Zigarettenanzünder-Steckdose in der Mittelkonsole des Autos.
2. Stecken Sie das ABS-Ende des Kabels in das Ladegerät und das andere Ende in den Luftreiniger.
3. Stellen Sie das Gerät auf die mitgelieferte Anti-Rutsch-Matte.

1. Einschalten

A. Starten Sie den Motor des Autos. Der Luftreiniger startet automatisch.
B. Wenn das Gerät im Startzustand ist, berühren Sie die Einschalttaste, um den Luftreiniger zu starten.
C. Drücken Sie die Einschalttaste erneut, um die gewünschte Geschwindigkeit einzustellen.

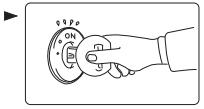

2. Ausschalten

A. Berühren Sie die Taste, um das Gerät auszuschalten.
B. Bei Überspannung oder Unterspannung schaltet sich das Gerät automatisch ab.

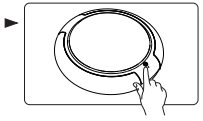

3. Duftöl hinzufügen

A. Schrauben Sie das Gerät mit einer Münze gegen den Uhrzeigersinn auf.
B. Sie sehen ein Wattepad am Deckel.
C. Träufeln Sie das Duftöl auf das Wattepad im Deckel.
D. Setzen Sie den Deckel wieder auf und drehen Sie ihn im Uhrzeigersinn fest.

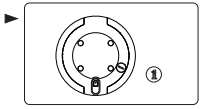

Lieferumfang

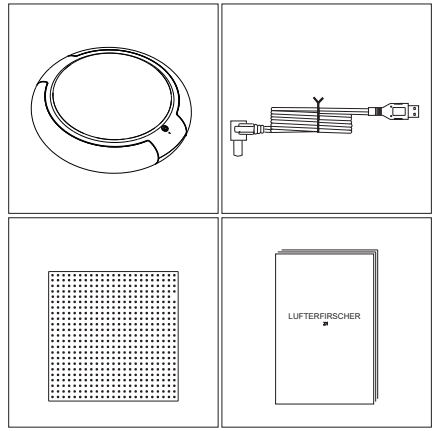

1. Lufterfrischer
2. Anschlusskabel
3. Antirutschmatte
4. Bedienungsanleitung

Explosionszeichnung

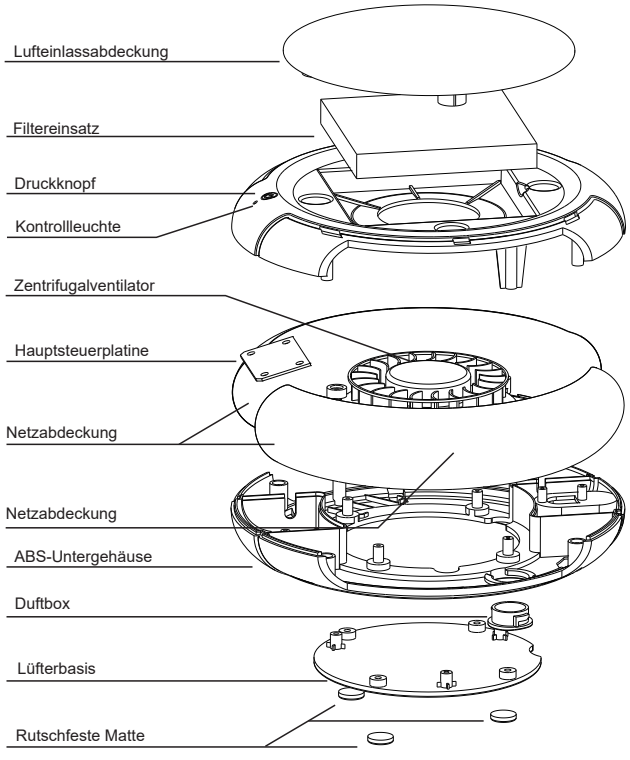

Filter wechseln

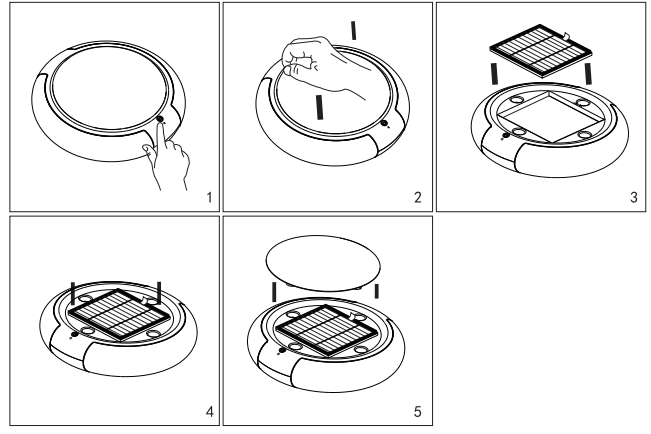

1. Wenn der Filter des Luftreinigers 6 Monate lang verwendet wurde, muss er ausgetauscht werden.
Stellen Sie sicher, dass der Netzschalter auf AUS steht, bevor Sie den Filter wechseln.
2. Ziehen Sie die magnetische Abdeckung vom Gerät ab.
3. Entfernen Sie den verwendeten Filter und setzen Sie einen neuen ein.
4. Setzen Sie die magnetische Abdeckung wieder in die ursprüngliche Position.

Hinweis:
Je nach Umgebung kann die Zeit für einen Filterwechsel variieren.
Es wird empfohlen, den Filter alle 6–8 Monate zu wechseln.
Für zusätzliche Filter können Sie diese auf dem freien Markt erwerben oder uns kontaktieren.

IMPORTEUR: Prima Group 2004 LTD, Bulgaria, 1784 Sofia, Mladost 1, bl. 144, Erdgeschoß; Telefon: +359 2 988 45 72;

OPTONICA

PURIFICATORE D’ARIA PER AUTO

MANUALE DELL'USO

Istruzioni per l’uso in automobile:

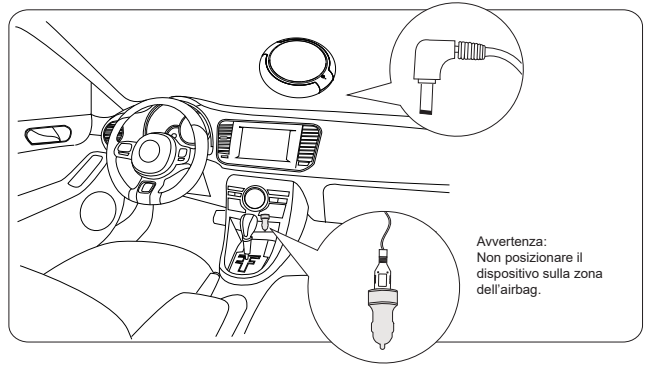

1. Collegare il caricatore all’accendisigari dell’auto.
2. Collegare un’estremità del cavo ABS al caricatore e l’altra estremità al purificatore.
3. Posizionare il dispositivo sull’apposito tappetino antiscivolo fornito.

1. Per l’avvio:
   A. Avviare il motore dell’auto e il purificatore inizierà a funzionare automaticamente.
   B. In modalità di avvio, toccare il pulsante di accensione per avviare il purificatore.
   C. Premere il pulsante di alimentazione per selezionare la velocità desiderata.

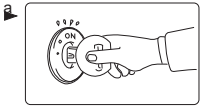

2. Per lo spegnimento:
   A. Toccare il pulsante per spegnere.
   B. In caso di sovratensione o bassa tensione, il purificatore si spegnerà automaticamente.

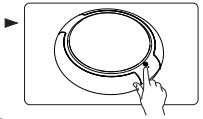

3. Per aggiungere olio aromatico:
   A. Svitare il dispositivo in senso antiorario utilizzando una moneta.
   B. Si vedrà un tampone di cotone sul coperchio.
   C. Versare l’olio sul tampone di cotone del coperchio.
   D. Riposizionare il coperchio e serrarlo in senso orario.

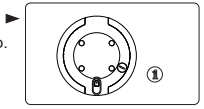

Contenuto:

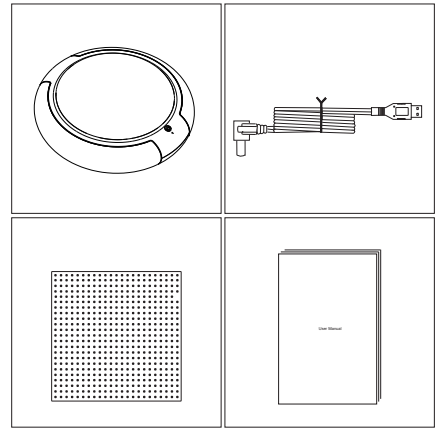

1. Dispositivo
2. Cavo di alimentazione
3. Tappetino antiscivolo
4. Manuale utente

Mappa di scomposizione del prodotto

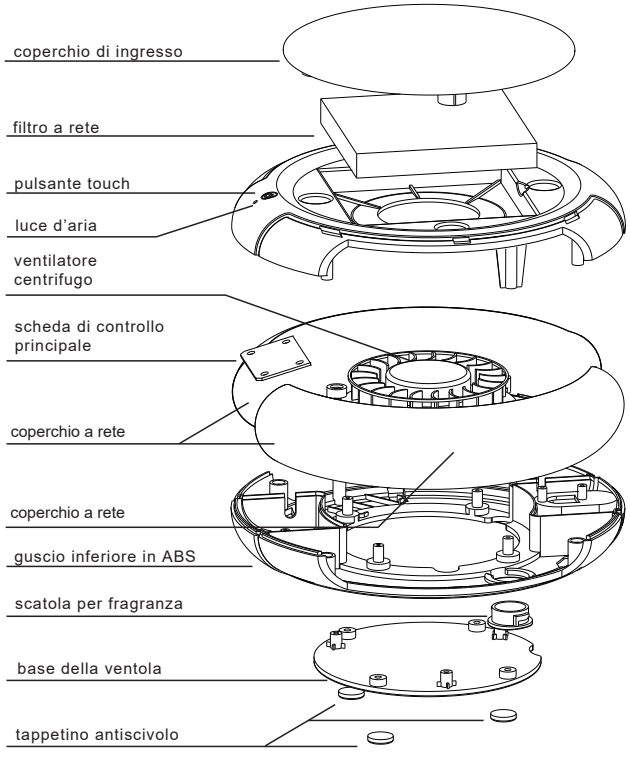

Sostituzione del filtro:

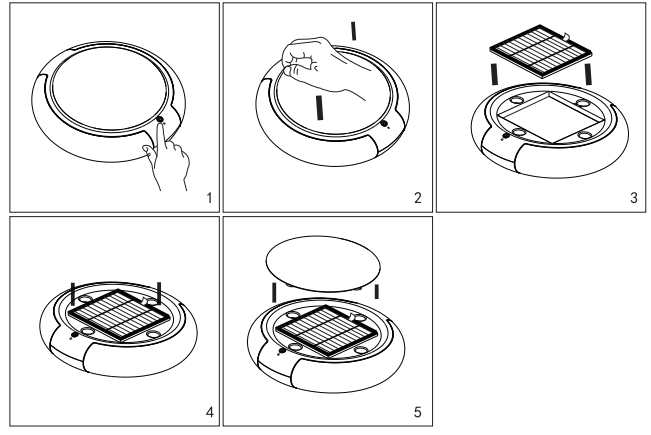

Quando il filtro del purificatore viene utilizzato per 6 mesi, deve essere sostituito.

1. Per sostituire il filtro, assicurarsi che il pulsante di accensione sia in posizione OFF.
2. Estrarre il coperchio magnetico dal corpo del dispositivo.
3. Rimuovere il filtro usato e sostituirlo con uno nuovo.
4. Riposizionare il coperchio magnetico nella sua posizione originale.

Nota: L'ambiente può influire sull'intervallo di sostituzione del filtro. Si consiglia di sostituirlo ogni 6–8 mesi. Per filtri aggiuntivi è possibile acquistarli sul mercato oppure contattarci.

IMPORTATORE: Prima Group 2004 LTD, Bulgaria, 1784 Sofia, Mladost 1, bl. 144, Pianoterra; Telefono: +359 2 988 45 72;